Schiebemulde CD-782-D

Außenwand-Trennwand-Schiebemulde
für den Außen- und Innenbereich

Stand 05.03.2010

Standard-Ausführung

Chassis-Gehäuse lackiert in RAL 7012 basaltgrau

Schiebemuldenwagen mit Spezialpulver beschichtet in Hammerschlag-Struktur ähnlich RAL 7012

Innere Deckfläche lackiert in RAL 9006 weißaluminium

Frontrahmen in LM-Edelstahloptik, Frontplatten mit Edelstahl belegt

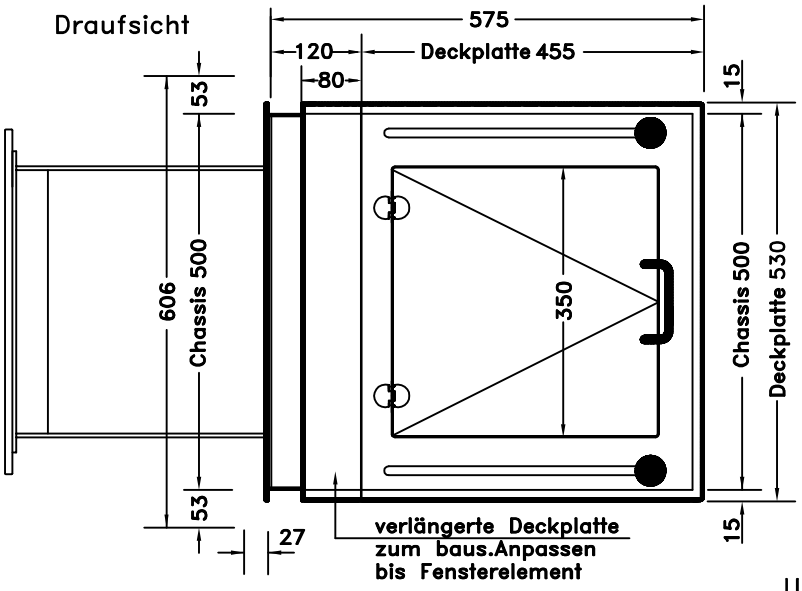

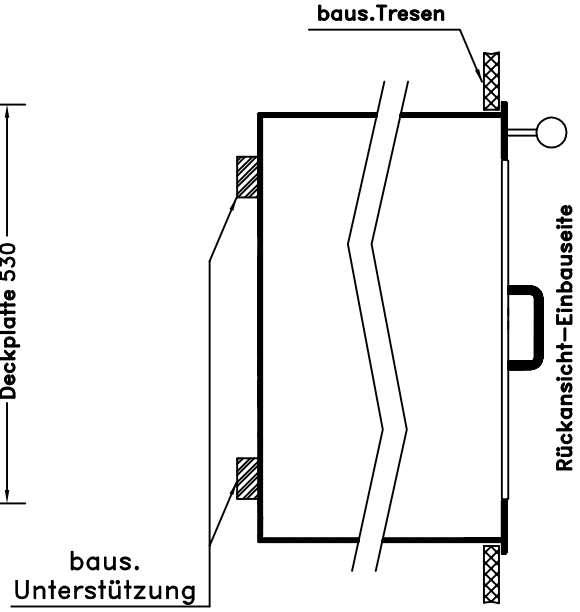

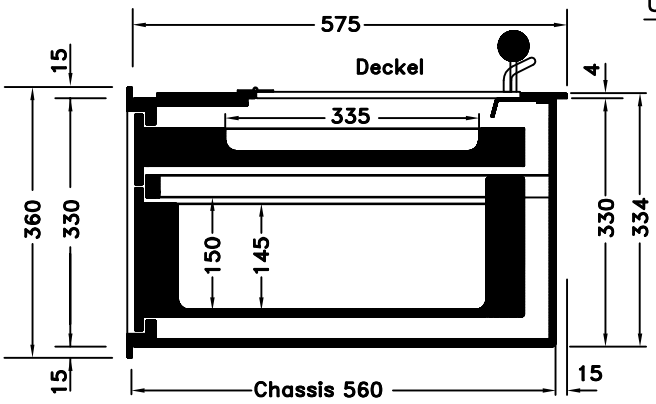

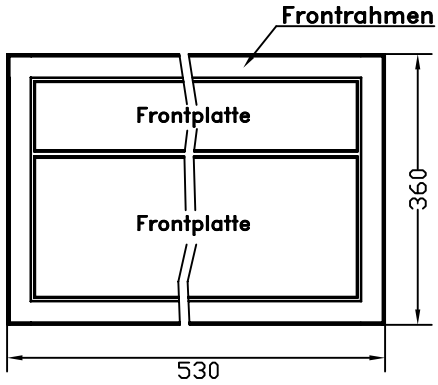

Vorderansicht-Außenfront

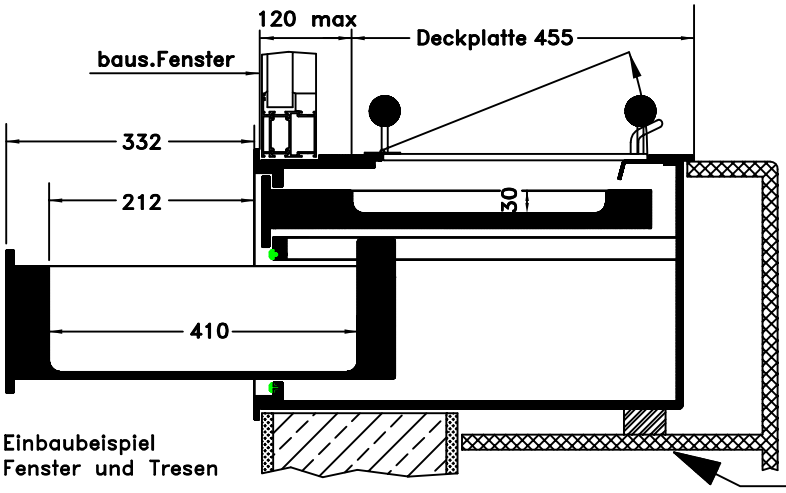

Einbaubeispiel
Fenster und Tresen

Durchgabemaße

	obere Wagen:	untere Wagen:
Breite	330mm	350mm
Länge	335mm	410mm
Höhe	30mm	150mm

Die Schiebemulde ist bauseits abzustützen. Eine Demontage der Schiebemulde muss möglich bleiben.

Jesse & Kahle GmbH
Nienburger Str. 52 - 31535 Neustadt a. Rbge.
Tel.: 05032-957576 - Fax 05032-957575
info@diewitz.com - www.diewitz.com

diewitz